rd rujzdesign
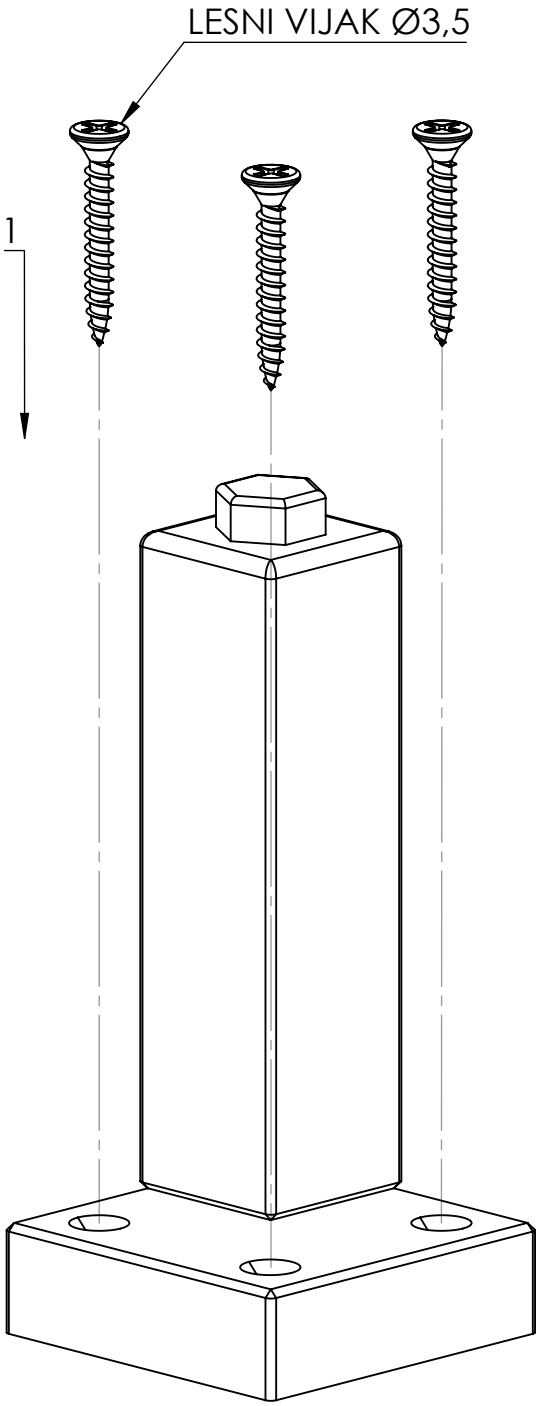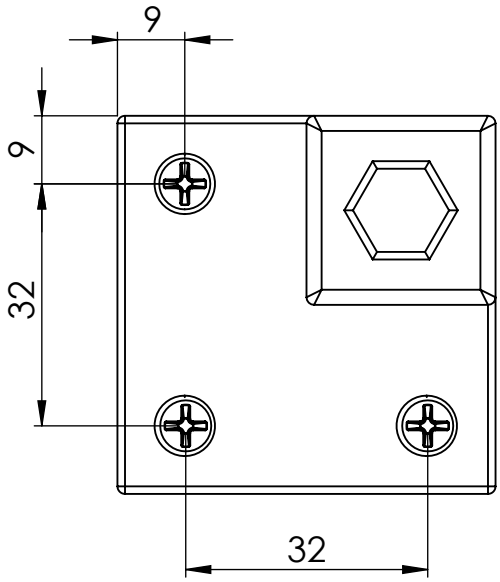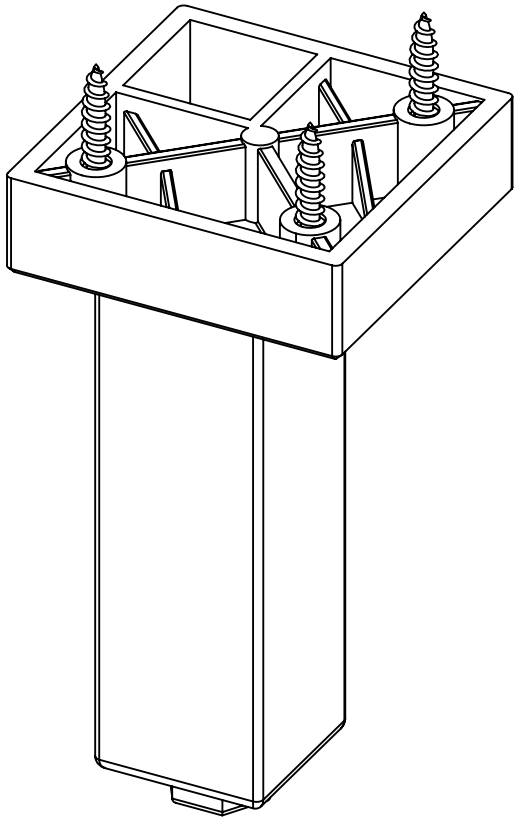
ng 2067